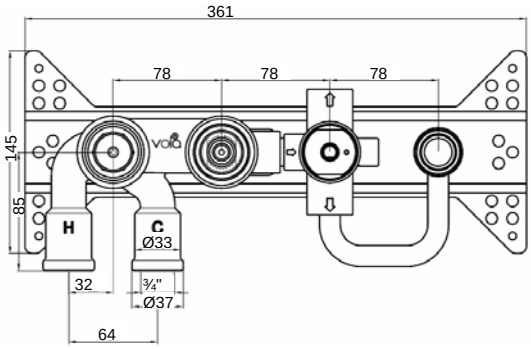

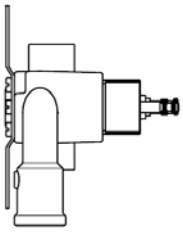

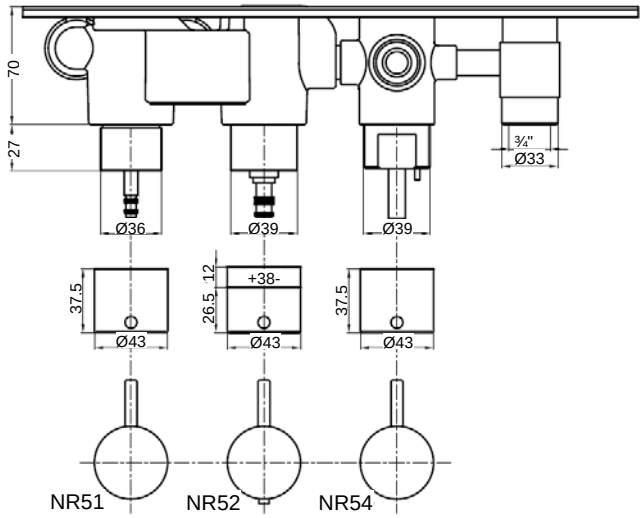

03.07.2007

Die Haftung für Folgen fehlerhafter oder unvollständiger Massangaben ist ausgeschlossen (Art. 100 OR).
La responsabilité ne peut être engagée en cas de cotes manquantes ou erronées (CO art. 100).