Sanitas Troesch Art-Nr.: 6410580

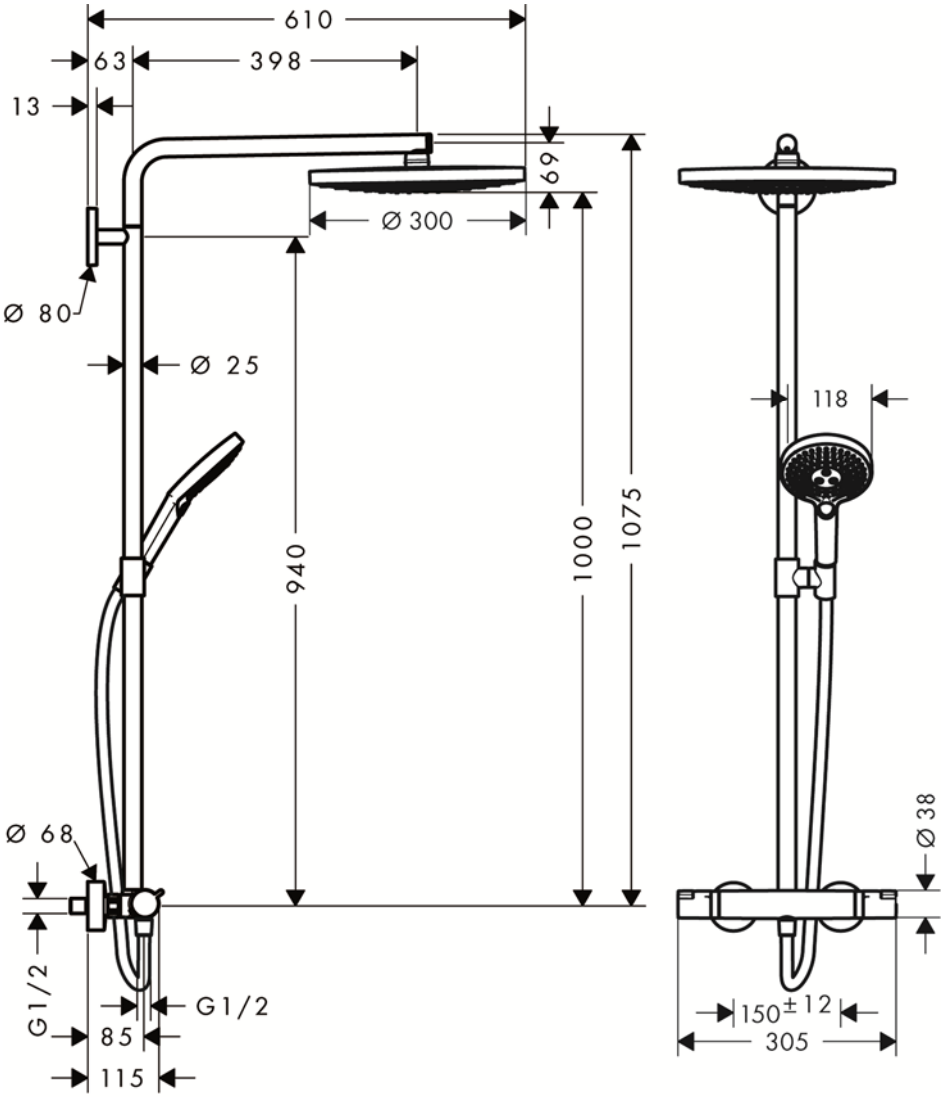

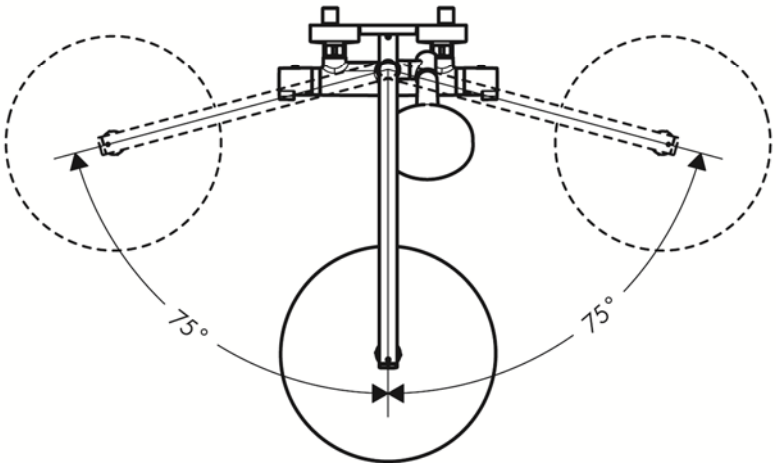

09.01.2014

Die Haftung für Folgen fehlerhafter oder unvollständiger Massangaben ist ausgeschlossen (Art. 100 OR).
La responsabilité ne peut être engagée en cas de cotes manquantes ou erronées (CO art. 100).