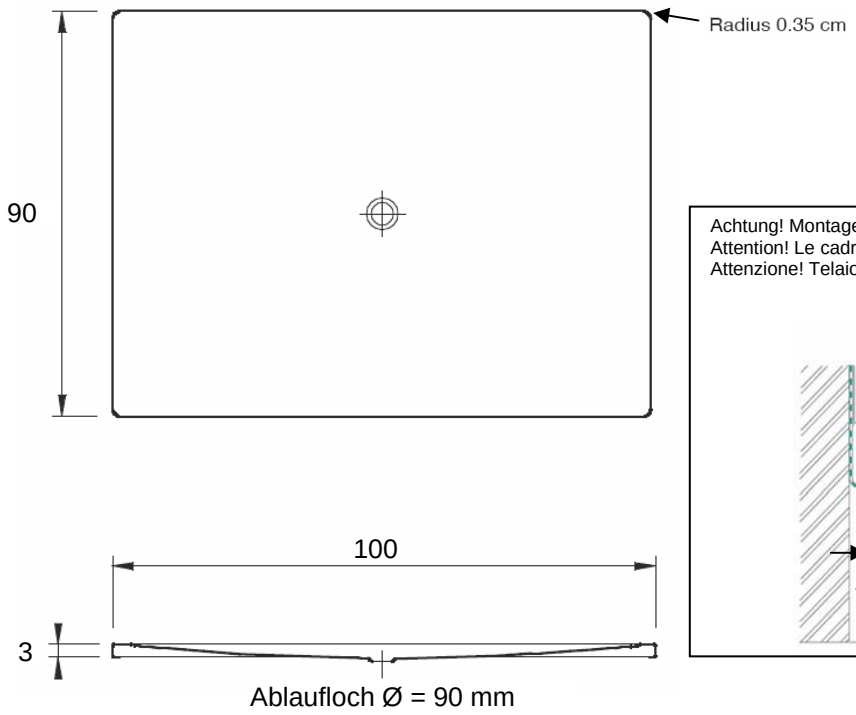

Achtung! Montagerahmen benötigt ca. 5mm mehr Platz auf jeder Seite.
Attention! Le cadre de montage besoin environ 5mm d'espace de plus sur chaque côté.
Attenzione! Telaio di montaggio richiede circa 5 millimetri più spazio su ogni parte.

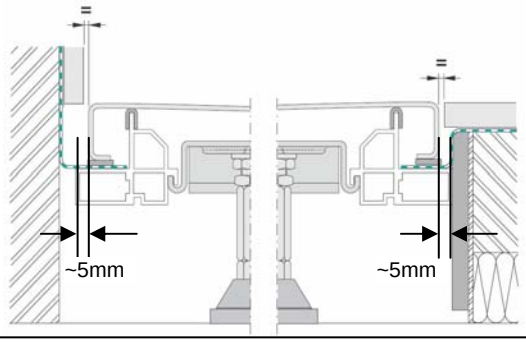

24.11.2008

Die Haftung für Folgen fehlerhafter oder unvollständiger Massangaben ist ausgeschlossen (Art. 100 OR).
La responsabilité ne peut être engagée en cas de cotes manquantes ou erronées (CO art. 100).